MASTER

INNOVATIVES SCHARNIERSYSTEM
IM HERAUSREGENDEM DESIGN

Master Soft-Close Scharnier

- Öffnungswinkel: 110°
- Topfdurchmesser: 35 mm
- Topftiefe: 12,50 mm
- Scharnierarm: Stahl
- Scharniertopf: Stahl
- Kröpfung: 0-9-18 mm
- Oberfläche: Nickel
- Tiefenverstellung: +3/-2 mm
- VPE: 50 Stück
- Werkzeuglose, einfache Montage und Demontage der Drehtür. Mit einem Klick-System wird die Drehtür gelöst und fixiert.

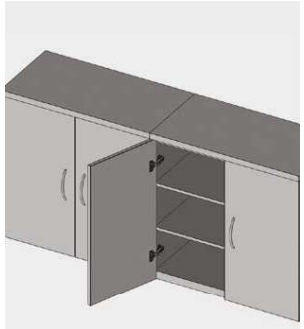

vorliegend	Kröpfung 0
Beschreibung	Artikel-Nr.
45 | Spanplattenschraube	10100411
52 | Spanplattenschraube	10100413

halb vorliegend	Kröpfung 9
Beschreibung	Artikel-Nr.
45 | Spanplattenschraube	10100421
52 | Spanplattenschraube	10100423

einliegend	Kröpfung 18
Beschreibung	Artikel-Nr.
45 | Spanplattenschraube	10100431
52 | Spanplattenschraube	10100433

Master Scharnier

- Öffnungswinkel: 110°
- Topfdurchmesser: 35 mm
- Topftiefe: 12,50 mm
- Scharnierarm: Stahl
- Scharniertopf: Stahl
- Kröpfung: 0-9-18 mm
- Oberfläche: Nickel
- Tiefenverstellung: +3/-2 mm
- VPE: 50 Stück
- Werkzeuglose, einfache Montage und Demontage der Drehtür. Mit einem Klick-System wird die Drehtür gelöst und fixiert.

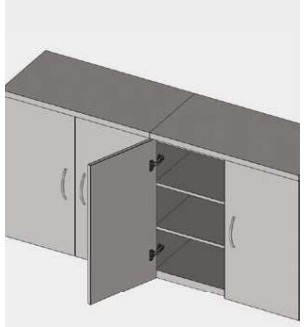

vorliegend	Kröpfung 0
Beschreibung	Artikel-Nr.
45 | Spanplattenschraube	10101411
52 | Spanplattenschraube	10101413

halb vorliegend	Kröpfung 9
Beschreibung	Artikel-Nr.
45 | Spanplattenschraube	10101421
52 | Spanplattenschraube	10101423

einliegend	Kröpfung 18
Beschreibung	Artikel-Nr.
45 | Spanplattenschraube	10101431
52 | Spanplattenschraube	10101433

vorliegend — Kröpfung 0

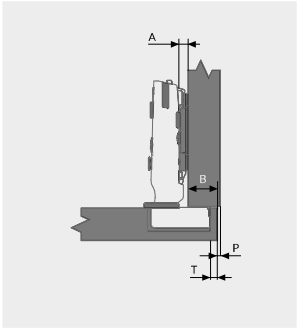

B - Auflage	A - Montageplatte 5	7	9
12			3
13			4
14		3	5
15		4	6
16	3	5	7
17	4	6	
18	5	7	
19	6		
20	7		
	T - Topfabstand		

halb vorliegend — Kröpfung 9

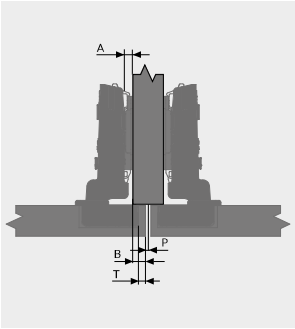

B - Auflage	A - Montageplatte 5	7	9
3			3
4			4
5		3	5
6		4	6
7	3	5	7
8	4	6	
9	5	7	
10	6		
11	7		
	T - Topfabstand		

einliegend — Kröpfung 18

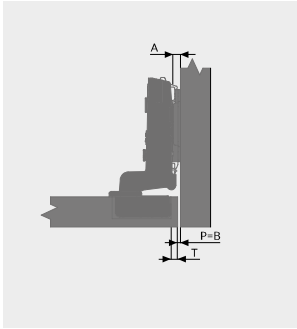

B - Auflage	A - Montageplatte 5	7	9
6			3
5			4
4		3	5
3		4	6
2	3	5	7
1	4	6	
0	5	7	
	T - Topfabstand		

Mindestfuge für Türen [P] - K = Türdicke

K	16	17	18	19	20	21	22	23	24	25	26
T=3	0,72	0,98	1,29	1,65	2,08	2,59	3,21	3,93	4,72	5,54	6,39
T=4	0,69	0,94	1,23	1,57	1,97	2,44	2,98	3,62	4,34	5,12	5,93
T=5	0,67	0,91	1,18	1,51	1,88	2,31	2,81	3,39	4,04	4,76	5,52
T=6	0,65	0,87	1,14	1,45	1,80	2,21	2,67	3,19	3,79	4,45	5,17
T=7	0,62	0,84	1,10	1,40	1,73	2,11	2,55	3,04	3,59	4,20	4,87

Topf Bohrabstand 45 mm

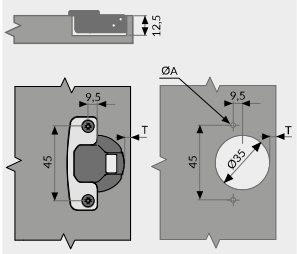

Topf Bohrabstand 52 mm

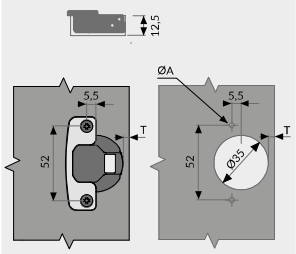

ØA (mm) = Spanplatten- & Spaxschraube: Ø2,5 x 5 / Euroschraube: Ø5 x 12 / Ø8 - Ø10 Kunststoffdübel: Ø8 - Ø10 x 12 / Easy Fit: Ø10 x 12

Master Soft-Close Scharnier werkzeuglos

- Öffnungswinkel: 110°
- Topfdurchmesser: 35 mm
- Topftiefe: 12,50 mm
- Scharnierarm: Stahl
- Scharniertopf: Stahl
- Kröpfung: 0-9-18 mm
- Oberfläche: Nickel
- Tiefenverstellung: +3/-2 mm
- VPE: 50 Stück
- Werkzeuglose, einfache Montage und Demontage der Drehtür. Mit einem Klick-System wird die Drehtür gelöst und fixiert.

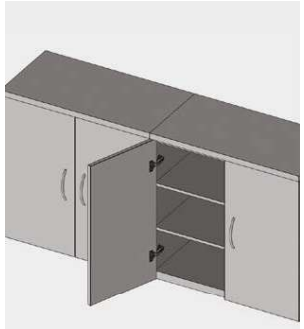

vorliegend	Kröpfung 0
Beschreibung	Artikel-Nr.
45 | ohne Schr. / werkzeuglos	101004118
52 | ohne Schr. / werkzeuglos	101004138

halb vorliegend	Kröpfung 9
Beschreibung	Artikel-Nr.
45 | ohne Schr. / werkzeuglos	101004218
52 | ohne Schr. / werkzeuglos	101004238

einliegend	Kröpfung 18
Beschreibung	Artikel-Nr.
45 | ohne Schr. / werkzeuglos	101004318
52 | ohne Schr. / werkzeuglos	101004338

Master Scharnier werkzeuglos

- Öffnungswinkel: 110°
- Topfdurchmesser: 35 mm
- Topftiefe: 12,50 mm
- Scharnierarm: Stahl
- Scharniertopf: Stahl
- Kröpfung: 0-9-18 mm
- Oberfläche: Nickel
- Tiefenverstellung: +3/-2 mm
- VPE: 50 Stück
- Werkzeuglose, einfache Montage und Demontage der Drehtür. Mit einem Klick-System wird die Drehtür gelöst und fixiert.

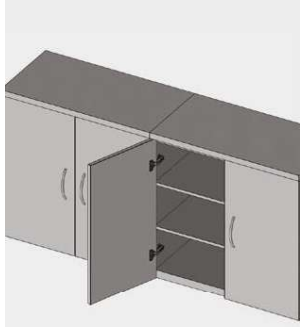

vorliegend	Kröpfung 0
Beschreibung	Artikel-Nr.
45 | ohne Schr. / werkzeuglos	101014118
52 | ohne Schr. / werkzeuglos	101014138

halb vorliegend	Kröpfung 9
Beschreibung	Artikel-Nr.
45 | ohne Schr. / werkzeuglos	101014218
52 | ohne Schr. / werkzeuglos	101014238

einliegend	Kröpfung 18
Beschreibung	Artikel-Nr.
45 | ohne Schr. / werkzeuglos	101014318
52 | ohne Schr. / werkzeuglos	101014338

vorliegend	Kröpfung 0

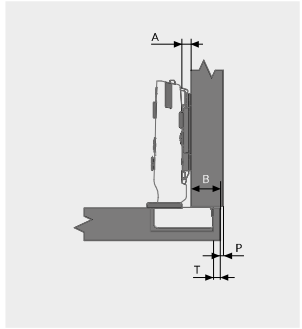

B - Auflage	A - Montageplatte 5	7	9
12			3
13			4
14		3	5
15		4	6
16	3	5	7
17	4	6	
18	5	7	
19	6		
20	7		
	T - Topfabstand		

halb vorliegend	Kröpfung 9

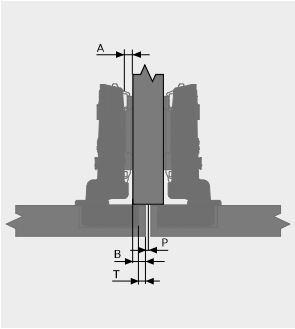

B - Auflage	A - Montageplatte 5	7	9
3			3
4			4
5		3	5
6		4	6
7	3	5	7
8	4	6	
9	5	7	
10	6		
11	7		
	T - Topfabstand		

einliegend	Kröpfung 18

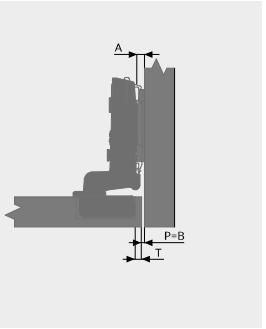

B - Auflage	A - Montageplatte 5	7	9
6			3
5			4
4		3	5
3		4	6
2	3	5	7
1	4	6	
0	5	7	
	T - Topfabstand		

Mindestfuge für Türen [P] - K = Türdicke

K	16	17	18	19	20	21	22	23	24	25	26
T=3	0,72	0,98	1,29	1,65	2,08	2,59	3,21	3,93	4,72	5,54	6,39
T=4	0,69	0,94	1,23	1,57	1,97	2,44	2,98	3,62	4,34	5,12	5,93
T=5	0,67	0,91	1,18	1,51	1,88	2,31	2,81	3,39	4,04	4,76	5,52
T=6	0,65	0,87	1,14	1,45	1,80	2,21	2,67	3,19	3,79	4,45	5,17
T=7	0,62	0,84	1,10	1,40	1,73	2,11	2,55	3,04	3,59	4,20	4,87

Topf Bohrabstand 45 mm

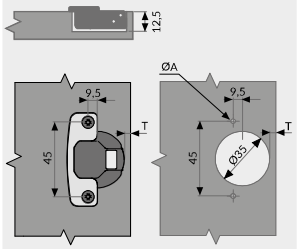

Topf Bohrabstand 52 mm

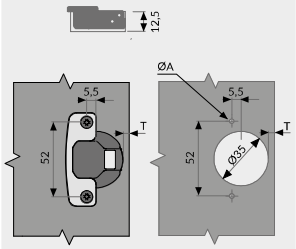

ØA (mm) = 8 x 12

- Material: Stahl
- Oberfläche: Nickel
- VPE: 50 Stück

Invo Plus / Master / Star Track Montageplatte	5 mm
Beschreibung	Artikel-Nr.
Invo Plus / Master / Star Track Montageplatte	10265841

Invo Plus / Master / Star Track Montageplatte	7 mm
Beschreibung	Artikel-Nr.
Invo Plus / Master / Star Track Montageplatte	10265861

Invo Plus / Master / Star Track Montageplatte	9 mm
Beschreibung	Artikel-Nr.
Invo Plus / Master / Star Track Montageplatte	10265881

Abmessungen

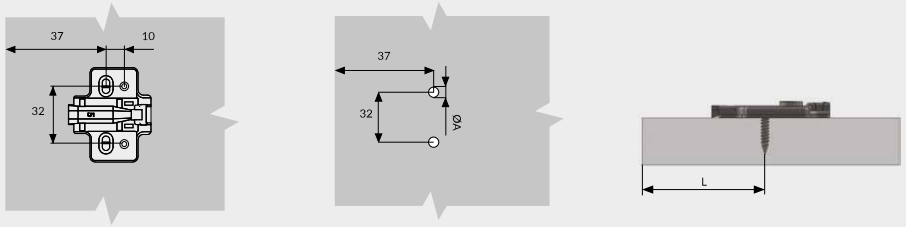

- Material: Stahl
- Oberfläche: Nickel
- VPE: 50 Stück
- Höhenverstellung mit Exzenterschraube ohne die Befestigungsschrauben lösen zu müssen oder die Drehtür zu demontieren.
- Exzenter Höhenverstellung: ±2 mm
- Werkzeuglose und einfache Montage und Demontage der Drehtür mit Klick-System.

Invo Plus / Master Montageplatte	5 mm
Beschreibung	Artikel-Nr.
Invo Plus / Master Montageplatte	10263851
Invo Plus / Master Montageplatte | 6,3 x 14 Euroschraube	10263858
Invo Plus / Master Montageplatte | Ø5 x 11,5 Dübel	10263857

Invo Plus / Master Montageplatte	7 mm
Beschreibung	Artikel-Nr.
Invo Plus / Master Montageplatte	10263871
Invo Plus / Master Montageplatte | 6,3 x 12 Euroschraube	10263878
Invo Plus / Master Montageplatte | Ø5 x 11,5 Dübel	10263877

Invo Plus / Master Montageplatte	9 mm
Beschreibung	Artikel-Nr.
Invo Plus / Master Montageplatte	10263891
Invo Plus / Master Montageplatte | 6,3 x 12 Euroschraube	10263898
Invo Plus / Master Montageplatte | Ø5 x 11,5 Dübel	10263897

Abmessungen

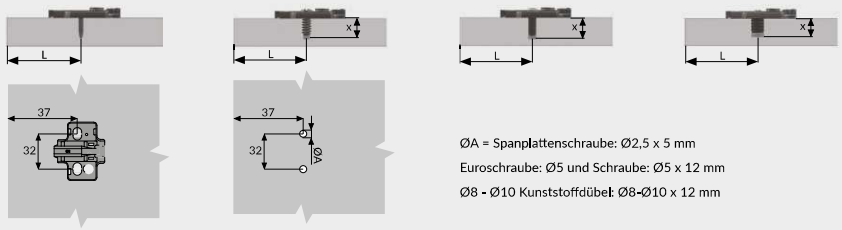

ØA = Spanplattenschraube: Ø2,5 x 5 mm
Euroschraube: Ø5 und Schraube: Ø5 x 12 mm
Ø8 - Ø10 Kunststoffdübel: Ø8-Ø10 x 12 mm

Invo Plus Scharnier Abdeckkappen

Beschreibung	Artikel-Nr.
Invo Plus Scharnierarm Abdeckkappen ohne Logo	10256003

- Material: Stahl
- Oberfläche: Nickel
- VPE: 50 Stück
- VPE / kg: 0,185
- VPE / m³: 0,001
- Logo oder Name kann auf die Abdeckkappen aufgedruckt werden (mindestens 5.000 Stück)
- Nur für Invo Plus Topfscharniere

Master Scharnier Abdeckkappen

Beschreibung	Artikel-Nr.
Master Scharnierarm Abdeckkappen ohne Logo	10258003

- Material: Stahl
- Oberfläche: Nickel
- VPE: 50 Stück
- VPE / kg: 0,185
- VPE / m³: 0,001
- Logo oder Name kann auf die Abdeckkappen aufgedruckt werden (mindestens 5.000 Stück)
- Nur für Master Topfscharniere

Star / Invo Plus / Master Topf Abdeckkappen

Beschreibung	Artikel-Nr.
Star / Invo Plus Scharnier Abdeckkappe 45 mm	1025501
Star / Invo Plus Scharnier Abdeckkappe 52 mm	1025503
Master Scharnier Abdeckkappe 45 mm	1025504
Master Scharnier Abdeckkappe 52 mm	1025506

- Material: Stahl
- Oberfläche: Nickel
- VPE: für Star / Invo Plus / Master 50 Stück
- Erhältlich für die Modelle Star, Star Track und Invo Plus außer Star 165° Scharniere